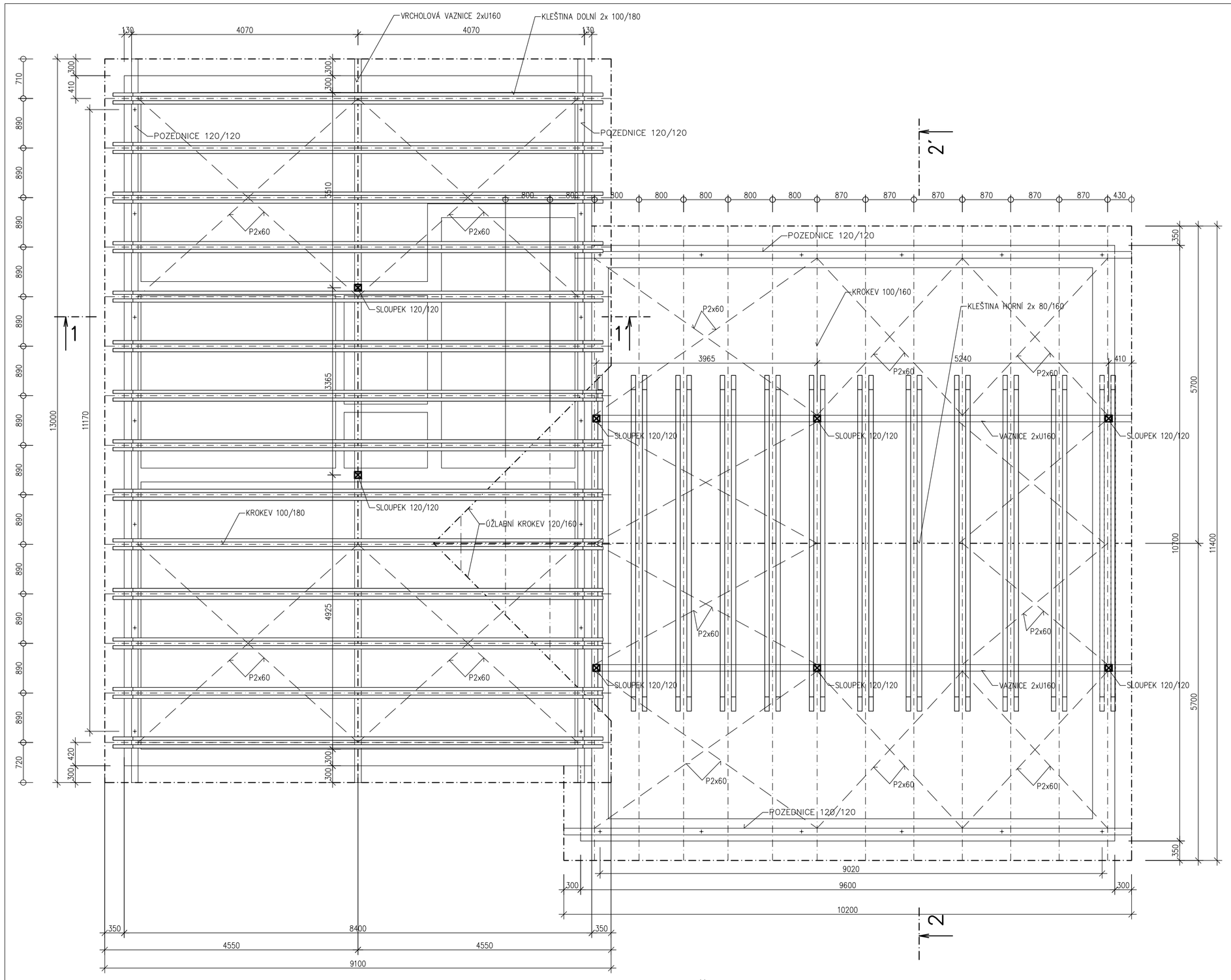

DETAIL KOTVENÍ KROKVE A POZEDNICE

KOTVENÍ PŘETOČENOU PÁSKOVOU OCELÍ BUDE PROVEDENO NA KAŽDÉ DRUHÉ KROKVI ŘEZ 2–2

1:10

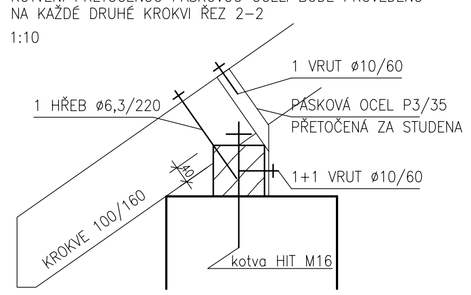

DETAIL SPOJE KROKVE–VAZNICE–SLOUPEK–KLEŠTINA

1:10

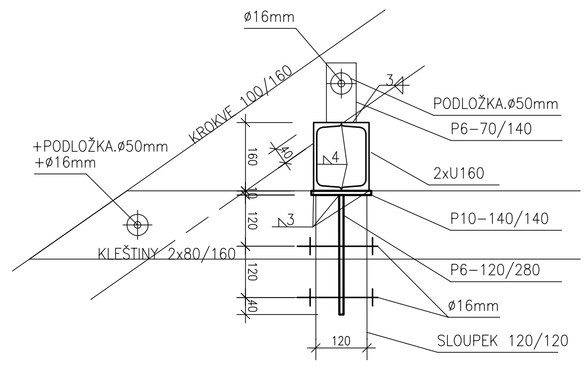

DETAIL KOTVENÍ SLOUPKŮ NA ŽLB STĚNY A VĚNCE

1:10

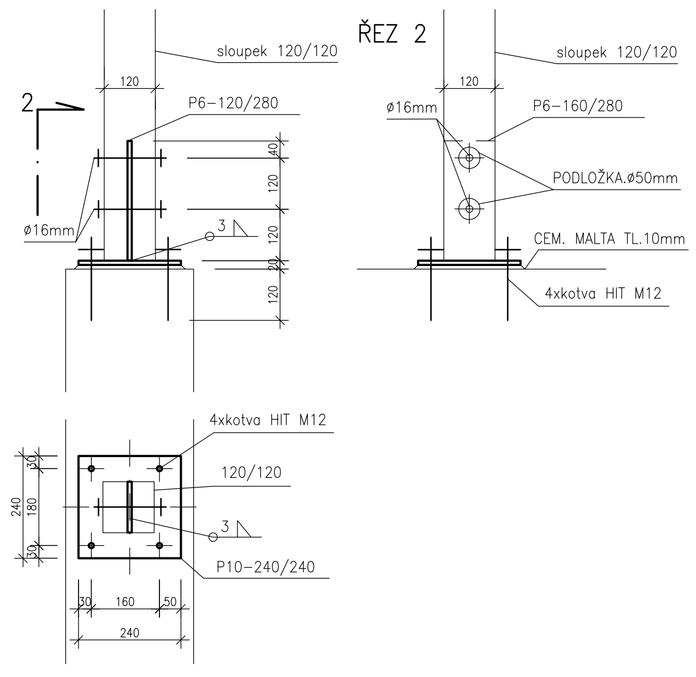

ŘEZ 1–1´

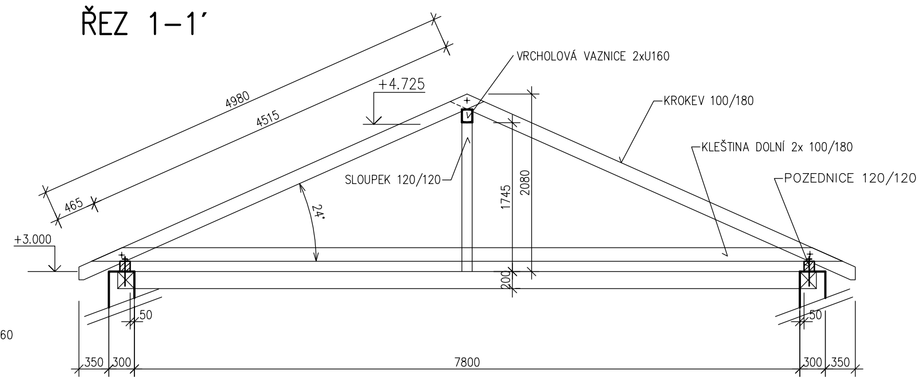

ŘEZ 2–2´

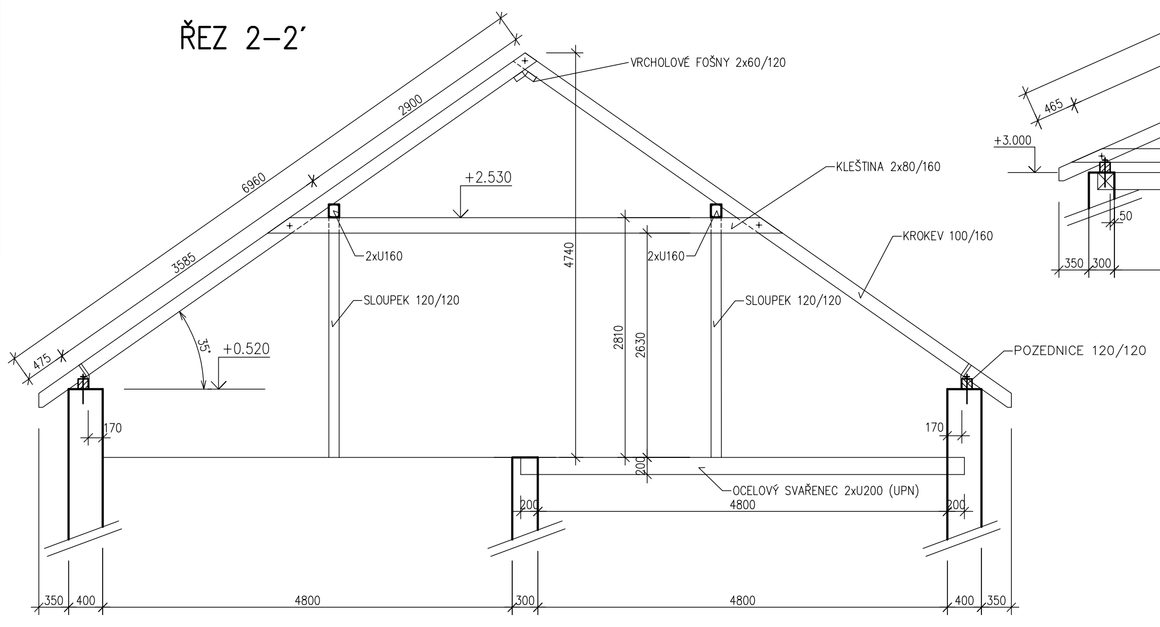

Poznámky:

Konstrukce krovu bude doplněna o zavětrování pomocí páskové oceli P2x60 v kombinaci s vrcholovou fošnou 60/120

- ZTUŽUJÍCÍ OCELOVÉ PÁSY P2x60 SE UMÍSTÍ V ROVINĚ KROVU PŘI HORNÍ HRANĚ KROKVÍ A KE KAŽDÉ KROKVI SE PŘIPEVNÍ VRUTEM ø8MM, NA KONCÍCH VRUTEM ø12MM. (NAPŘ. SYTÉM BOVA)
- POZEDNICE SE V CELÉ DÉLCE PODLOŽÍ SEPARAČNÍ VRSTVOU (PE FÓLIE)
- KOTVENÍ POZEDNICE K ŽB VĚNCI KOTVOU ø16MM DO CHEM. MALTY HILTI HIT RE500 PO CCA 1,5m–2,0m
- VIDITELNÉ PRVKY KROVU (SLOUPKY, VAZNICE, PÁSKY) SE PROVEDOU Z HOBLOVANÉHO DŘEVA A VEŠKERÉ SPOJE TĚCHTO VIDITELNÝCH PRVKŮ SE PROVEDOU JAKO KLASICKÉ TESAŘSKÉ ZAJIŠTĚNÉ SVORNÍKY ø16.
- OCELOVÉ PRVKY SE OPATŘÍ 2x ZÁKLADOVÝM A 1x POVRCHOVÝM NÁTĚREM
- OCELOVÉ SPOJOVACÍ PRVKY (SVORNÍKY, HMOŽDÍKY, MATKY, PODLOŽKY, VRUTY, STYČNÍKOVÉ DESKY) BUDOU ŽÁROVĚ POZINKOVÁNY
- MAX. VLHKOST DŘEVĚNÝCH PRVKŮ NESMÍ PŘESÁHNOUT 18%, BUDOU ZCELA ODKORNĚNY A OŠETŘÍ SE ZÁKLADOVÝM A POVRCHOVÝM NÁTĚREM
- FINÁLNÍ POVRCHOVÁ ÚPRAVA DLE STAVEBNÍ ČÁSTI
- VÝKRES NENAHRAZUJE DÍLENSKOU DOKUMENTACI !!!

- VŠECHNY ROZMĚRY JE NUTNÉ OVĚŘIT PODLE SKUTEČNOSTI A UPRAVIT NA STAVBĚ
- DÉLKY PRVKŮ JE TŘEBA PŘIZPŮSOBIT SKUTEČNÝM ROZMĚRŮM

KONSTRUKČNÍ OCEL S235
BETON VĚNCŮ C25/30–XC1
DŘEVO C22

±0,000=228,15 m n.m.– Bpv

D1.2 STAVEBNĚ KONSTRUKČNÍ ČÁST

ZODP. PROJEKTANT ČÁSTI: Ing.RADEK HRMA		Autorizovaný statik (ČKAIT 0012532), www.statikapb.cz	
VYPRACOVAL	KONTROLOVAL	ZODP.PROJ.	HIP
Ing.M.JANÍČEK	P.GUERREROVÁ	Ing.P.PLICHTA	Ing.J.MALÁ
INVESTOR: OBEC PŘISTOUPIM, PŘISTOUPIM 80, 282 01 ČESKÝ BROD			
STAVBA : PŘISTOUPIM – ČOV A KANALIZACE			
OBSAH: SO 02 PROVOZNÍ OBJEKT S AKTIVACÍ – KROV			

PROVOD inž. spol. s r.o.
V Podhájí 226/28
400 01 Ústí n/L
tel.: 475 201 580
provod@provod.cz
http://www.provod.cz

FORMÁT	8xA4	ČÍSLO PARÉ
ÚČEL	DZS	
DATUM	12/2014	
MĚŘÍTKO	1 : 50	
kótováno v	mm	
Č.ZAKÁZKY	047	
Č.VÝKRESU	D.1.2. 003	